Your Solution Partner in Energy

Dokumentą elektroniniu parašu
pasirašė SAULIUS,MASALIS
Data: 2024-12-02 21:18:52

# ALMSDLS 200

Diesel Generating Sets

# GENERATORIAUS TECHNINIS PASAS

**SERIJOS NR.: 74324/24**

**Prime galia**
Generatorius gali dirbti kaip pagrindinis maitinis šaltinis, dirbant ne didesne kaip 70% vidutinei apkrovai. Leidžiama 10% perkrova.

**Stand-by galia**
Generatorius skirtas dirbti kaip atsarginis maitinimo šaltinis, tiekiantis maitinimą ribotą laiką. Neleidžiama perkrova.

## Generatorius

| | | Stand-by |
|---|---|---|
| Galia (kVA) | kVA | 200 |
| Galia kW | kW | 160 |

| | |
|---|---|
| Generaoriaus modelis: | ALMSD 200 |
| Variklio modelis: | Sdec / SC7H230D2 |
| Degalų tipas: | Dieselinas |
| Dažnis: | 50 Hz |
| Galios faktorius: | Cos Φ = 0.8 |
| Įtampa: | 400/231 V |

| Matmenys | | Generatorius su gaubtu |
|---|---|---|
| Ilgis | mm | 3300 |
| Aukštis | mm | 2098 |
| Plotis | mm | 1100 |
| Svoris | kg | 2100 |
| Degalų bako talpa | lt | 350 |

# ALMSDLS 200

alimar GENERATOR

## Diesel Generating Sets

### Variklis

| | | |
|---|---|---|
| Variklio gamintoja: | | SDEC |
| Variklio | | SC7H230D2 |
| Variklio tipas: | | 4 Stroke Diesel Engine |
| Variklio Stand-by galia: | kWm | 170 |
| Variklio Prime galia: | kWm | 150 |
| Cilindrų išdėstymas: | | 6L |
| Poslinkis: | L | 6,5 |
| Aušinimo tipas: | | Antifryzas |
| Skersmuo x Eiga: | mm | 105x124 |
| Suspaudimo laipsnis: | | 16:1 |
| Oro padavimo sistema: | | Turbo komplesorius, Intercooler |
| Alternatoriaus tipas: | | Elektroninis |
| Elektros sistema: | VDC | 24 |
| Variklio tepalo kiekis: | L | 20 |
| Aušinimo skysčio kiekis: | L | 46 |
| Dažnis - Greitis: | Hz - rpm | 50 - 1500 |
| Aušinimo skysčio šildytuvas | Kiekis x W | 1 x 1500 |
| Akumuliatoriai: | Kiekis x AH | 2 x 105 |
| Akumuliatorių krovimo srovė | A | 55 |
| Įpurškimo sistema: | | Tiesioginė |
| Išmetamų dujų kiekis | $m^3$/min | 27,2 |
| Išmetamų dujų temperatūra | °C | 600 |
| | | |
| Kuro sunaudojimas dirbant 100% apkrova: | l/h | 36,5 |
| Kuro sunaudojimas dirbant 75% apkrova: | l/h | 27,3 |
| Kuro sunaudojimas dirbant 50% apkrova: | l/h | 18,2 |

### Alternatorius

| | | |
|---|---|---|
| Fazių / Polių skaičius: | | 3/4+ |
| Sužadinimo sistema: | | Save sužadinantis, bešepetėlinis |
| Įtampos reguliatorius: | | A.V.R. (Automatinis) |
| Įtampos reguliavimo paklaida: | | ±%1 |
| Elektros izoliacijos klasė: | | H |
| Apsaugos klasė: | | IP23 |
| Jungimo tipas: | | Žvaigždė |
| Dažnis: | Hz | 50 |
| Galios faktorius: | | Cos Φ = 0,8 |
| Harmonikų iškaipymas: | | < % 3.5 |
| Išėjimo įtampa: | VAC | 231/400 |

KALİTE KONTROL EDİLMİŞTİR
CONTROLLED

# alimar®
## JENERATÖR

**ALİMAR MAKİNA SAN. VE TİC. A.Ş.**

Org. San. Böl. 1. Cadde No:18 Altıeylül - Balıkesir - TÜRKİYE
Tel: +90 (266) 290 80 10 Fax: +90 (266) 246 54 68
www.alimar.com.tr

| | | |
|---|---|---|
| Manufacturer | ALİMAR MAKİNA SAN. ve TİC. A.Ş. | |
| Gen-Set No | 74324/24 | |
| Gen-Set Model | ALMSDLS 200 | |
| Rated Power (ESP) | 200 | kVA |
| Rated Power Factor (cos φ) | 0.80 | |
| Maximum Site Altitude of Installation | 1500 | m |
| Maximum Ambient Temperature | 50 | °C |
| Rated Frequency | 50 | Hz |
| Rated Voltage | 400 | V |
| Rated Current | 288 | A |
| Mass | 2100 | kg |
| Fuel Tank Capacity | 350 | L |
| Performance Class | G3 | |
| Speed | 1500 | rpm |
| Phase - Connection | 3 - λ | |

CE EAC

Copyright © ALİMAR MAKİNA SAN. ve TİC. AŞ.
Bu dokümanın tüm hakları ALİMAR MAKİNA SAN. ve TİC. AŞ.'ye aittir.ALİMAR MAKİNA SAN. ve TİC. AŞ.'nin izni olmaksızın kopyalanmas, yayınlanması,adapte edilmesi veya 3.şahışlara iletilmesi kanunen yasak olup,suiştimali tazminat ve ceza davası konusudur.
ALİMAR MAKİNA SAN. ve TİC. A.Ş. owns the sole property of this document. Copying, duplicating, adapting, or transmitting this document to third parties without the written permission of Alimar MAKİNA SAN. ve TİC. A.Ş. is legally forbidden. Any misuse is subject to penalties or legal punishment.

# alimar® GENERATOR

***"Enerjide Çözüm Ortağınız"***
***"Your Solution Partner In Energy"***

***Alimar Makina San. ve Tic. A.Ş.***
***Web: www.alimar.com.tr***
***E-mail: info@alimar.com.tr***
***Tel: 444 54 59***
***Adres:Gaziosmanpaşa Mah. OSB Bölgesi***
***1.Cad. No:18 Altıeylül / Balıkesir / TÜRKİYE***

| | |
|---|---|
| **Firma Adı**<br>**Company Name** | AVESCO LITHUANIA UAB |
| **Proje Adı**<br>**Project Name** | - |
| **Proje Açıklaması**<br>**Project Description** | 200 KVA SDEC OTOMATİK KABİNLİ JENERATÖR SETİ<br>200 KVA SDEC AUTOMATIC GENSET WITH CABINET |
| **Çizim Numarası**<br>**Drawing Number** | ALM-CMPIL4AMF8-24026 |

| | | | |
|---|---|---|---|
| **Transfer Sistemi**<br>**Tranfer System** | 3P/4P OTOMATİK-UYUMLU<br>3P/4P AMF | **Kontrol Panel Modeli**<br>**Control Panel Model** | INTELILITE 4 AMF 8 |
| **Nominal Gerilim**<br>**Rated Voltage** | 400 VAC | **Yayın Tarihi**<br>**Release Date** | 13.08.2024 |
| **Nominal Frekans**<br>**Rated Frequency** | 50 Hz | **Revizyon Tarihi**<br>**Revision Date** | - |
| **Faz Sayısı**<br>**Phase Number** | 3 FAZ (3 PHASE) | **Revizyon Numarası**<br>**Revision Number** | 00 |

Copyright © ALİMAR MAKİNA SAN. ve TİC. AŞ.
Bu dokümanın tüm hakları ALİMAR MAKİNA SAN. ve TİC. AŞ.'ye aittir.ALİMAR MAKİNA SAN. ve TİC. AŞ.'nin izni olmaksızın kopyalanması, yayınlanması,adapte edilmesi veya 3.şahışlara iletilmesi kanunen yasak olup,suiştimali tazminat ve ceza davası konusudur.
ALİMAR MAKİNA SAN. ve TİC. A.Ş. owns the sole property of this document. Copying, duplicating, adapting, or transmitting this document to third parties without the written permission of Alimar MAKİNA SAN. ve TİC. A.Ş. is legally forbidden. Any misuse is subject to penalties or legal punishment.

## PANO DIŞ GÖRÜNÜMÜ
## (BOARD OUTER VIEW)

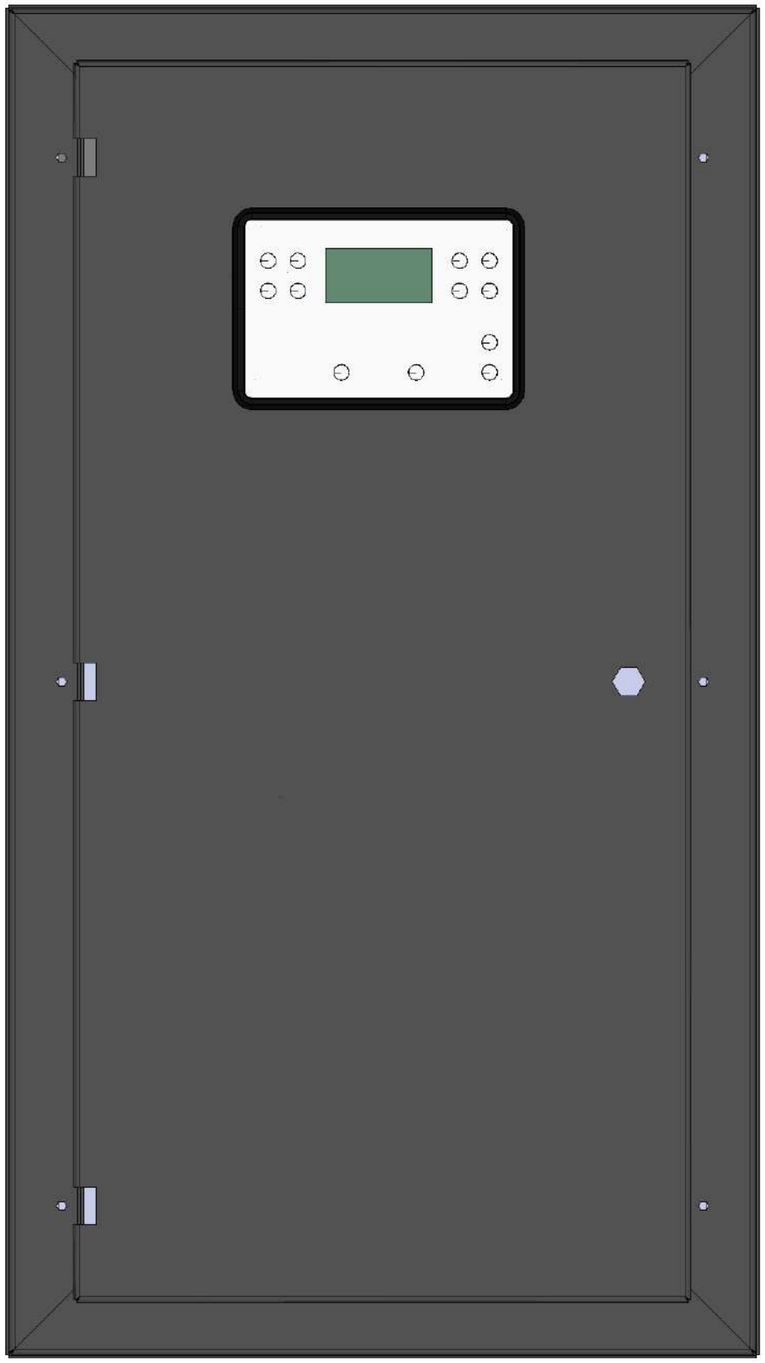

## PANO İÇ YERLEŞİMİ
## (BOARD INTERIOR VIEW)

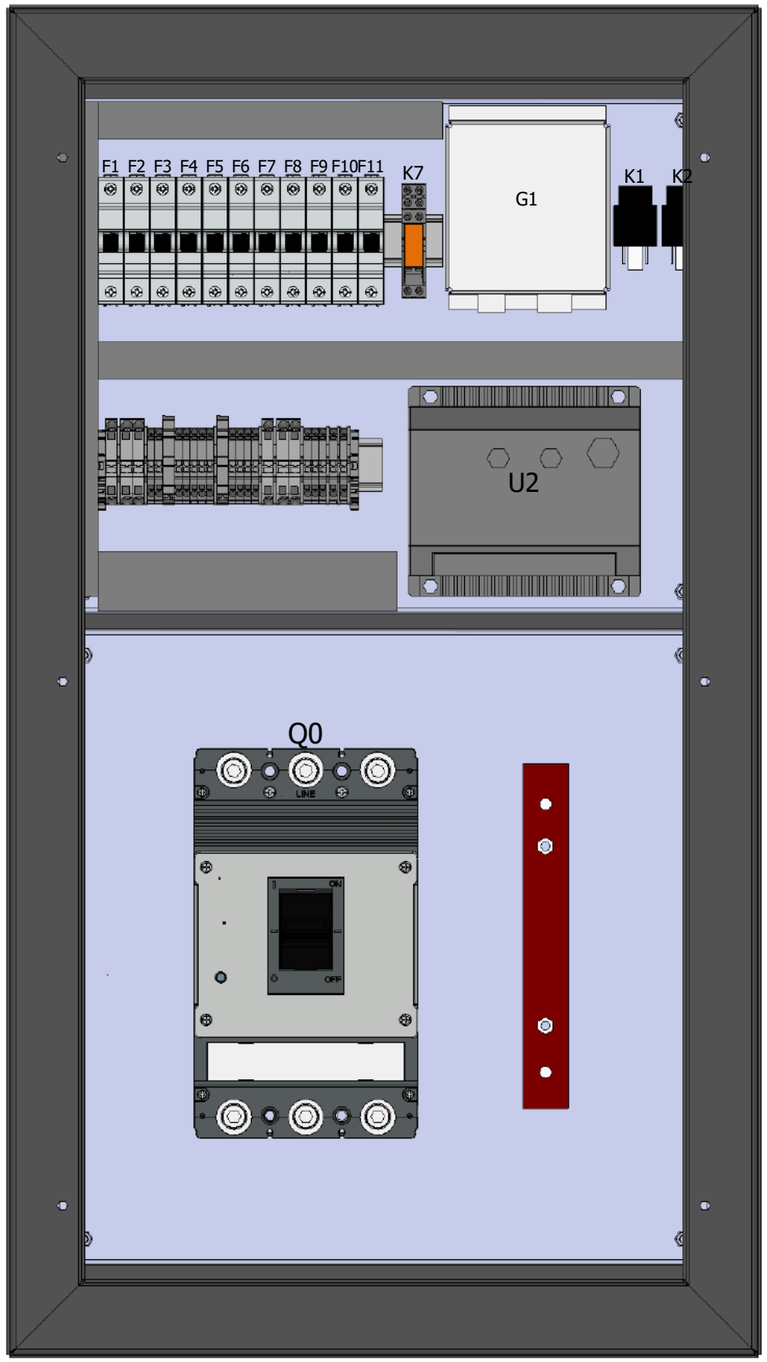


| | | | | | |
|---|---|---|---|---|---|
| alimar GENERATOR | **Çizen / Drawn** | Burak KOÇ | **Proje Açıklaması / Project Description** | **Rev. Açıklaması / Rev. Description** | **00** Yayın / Release |
| | **Kontrol / Checked** | Gürhan KARADELİ | 200 KVA SDEC OTOMATİK KABİNLİ JENERATÖR SETİ<br>200 KVA SDEC AUTOMATIC GENSET WITH CABINET | | |
| | **Onay / Approved** | Rıdvan KARABULUT | | | |
| | **Firma Adı ve Proje Adı / Company Name and Project Name** | | **Sayfa Açıklaması / Page Description** | **Yayın Tarihi / Release Date** | 13.08.2024 |
| | AVESCO LITHUANIA UAB<br>- | | Kumanda Panosu Görümü<br>(Control Board View) | **Revizyon Tarihi / Revision Date** | - |
| | | | | **Çizim Numarası / Drawing Number** | ALM-CMPIL4AMF8-24026 |

Sayfa Bilgisi / Page Info
Sayfa / Page 2
T.Sayfa / T. Page 13

Copyright © ALİMAR MAKİNA SAN. ve TİC. AŞ.
Bu dokümanın tüm hakları ALİMAR MAKİNA SAN. ve TİC. AŞ.'ye aittir.ALİMAR MAKİNA SAN. ve TİC. AŞ.'nin izni olmaksızın kopyalanmas, yayınlanmas,adapte edilmesi veya 3.şahışlara iletilmesi kanunen yasak olup,suistimali tazminat ve ceza davası konusudur.
ALİMAR MAKİNA SAN. ve TİC. A.Ş. owns the sole property of this document. Copying, duplicating, adapting, or transmitting this document to third parties without the written permission of Alimar MAKİNA SAN. ve TİC. A.Ş. is legally forbidden. Any misuse is subject to penalties or legal punishment.

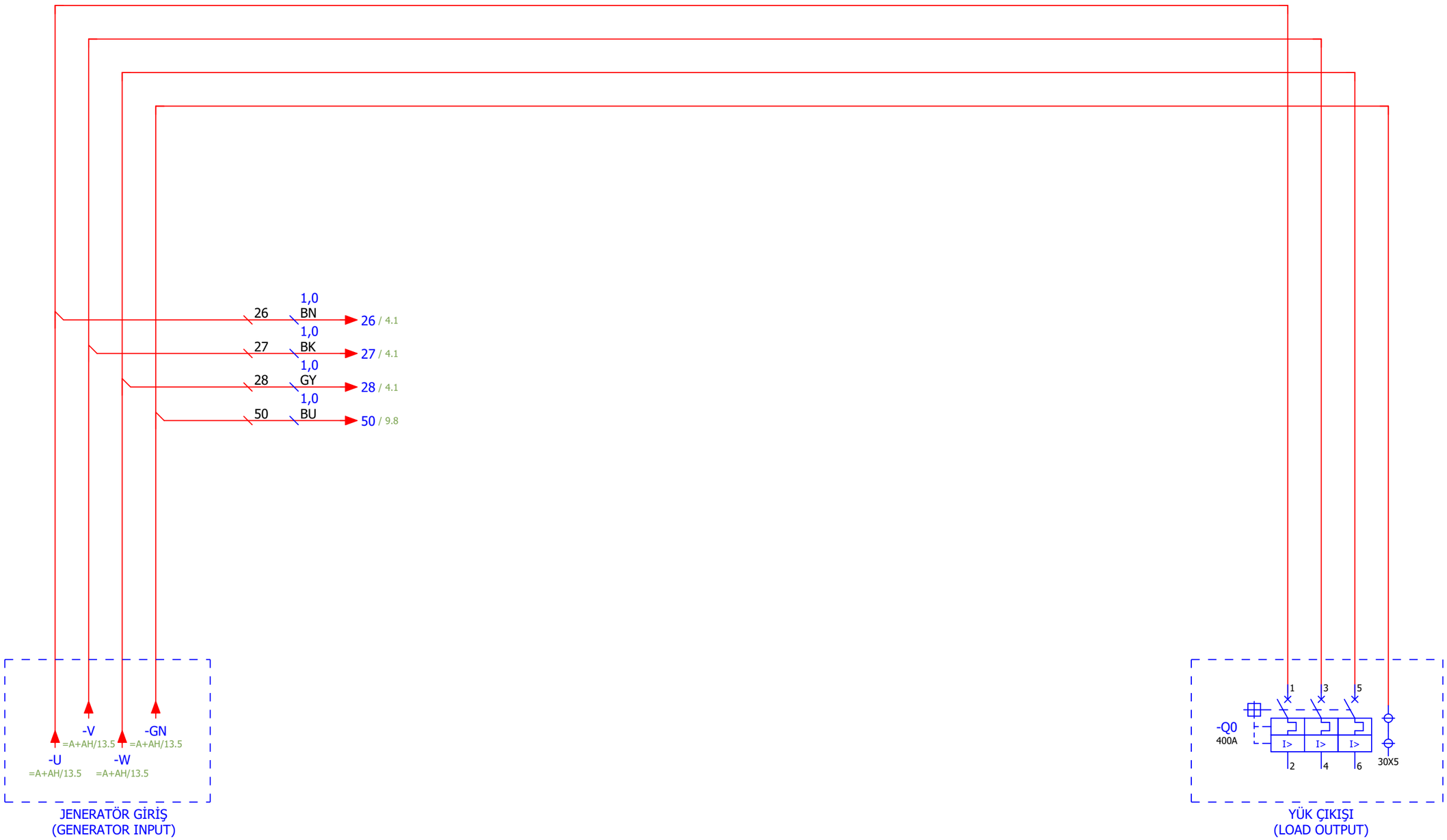


| | | | | | |
|---|---|---|---|---|---|
| alimar GENERATOR | Çizen / Drawn | Burak KOÇ | Proje Açıklaması / Project Description | Rev. Açıklaması / Rev. Description | 00 Yayın / Release |
| | Kontrol / Checked | Gürhan KARADELİ | 200 KVA SDEC OTOMATİK KABİNLİ JENERATÖR SETİ<br>200 KVA SDEC AUTOMATIC GENSET WITH CABINET | | |
| | Onay / Approved | Rıdvan KARABULUT | | | |
| | Firma Adı ve Proje Adı / Company Name and Project Name | | Sayfa Açıklaması / Page Description | Yayın Tarihi / Release Date | 13.08.2024 |
| | AVESCO LITHUANIA UAB<br>- | | Transfer ve Kuvvet Hattı Bağlantısı<br>(Transfer And Power Line Connection) | Revizyon Tarihi / Revision Date | - |
| | | | | Çizim Numarası / Drawing Number | ALM-CMPIL4AMF8-24026 |

Sayfa Bilgisi / Page Info
Sayfa / Page 3
T.Sayfa / T. Page 13

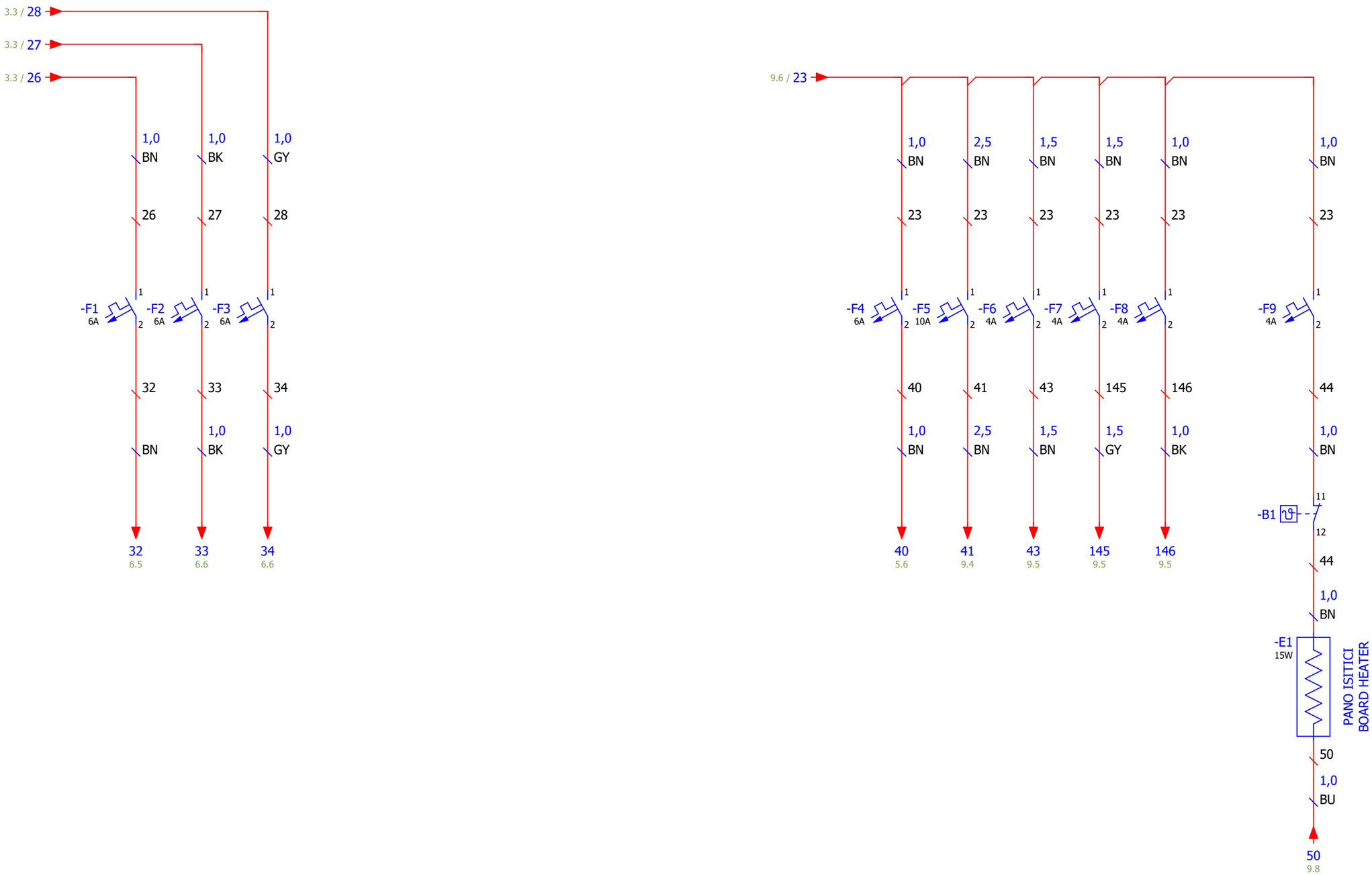


| | | | | | |
|---|---|---|---|---|---|
| alimar GENERATOR | Çizen / Drawn | Burak KOÇ | Proje Açıklaması / Project Description | Rev. Açıklaması / Rev. Description | 00 Yayın / Release |
| | Kontrol / Checked | Gürhan KARADELİ | 200 KVA SDEC OTOMATİK KABİNLİ JENERATÖR SETİ<br>200 KVA SDEC AUTOMATIC GENSET WITH CABINET | | |
| | Onay / Approved | Rıdvan KARABULUT | | | |
| | Firma Adı ve Proje Adı / Company Name and Project Name | | Sayfa Açıklaması / Page Description | Yayın Tarihi / Release Date | 13.08.2024 |
| | AVESCO LITHUANIA UAB<br>- | | Jen. Ve Şebeke Voltajı Referansı<br>(Gen. - Mains AC Voltage Ref.) | Revizyon Tarihi / Revision Date | - |
| | | | | Çizim Numarası / Drawing Number | ALM-CMPIL4AMF8-24026 |
| | | | | Sayfa Bilgisi / Page Info | Sayfa / Page 4 |
| | | | | | T.Sayfa / T. Page 13 |

Copyright © ALİMAR MAKİNA SAN. ve TİC. AŞ.
Bu dokümanın tüm hakları ALİMAR MAKİNA SAN. ve TİC. AŞ.'ye aittir.ALİMAR MAKİNA SAN. ve TİC. AŞ.'nin izni olmaksızın kopyalanmas, yayınlanması,adapte edilmesi veya 3.şahışlara iletilmesi kanunen yasak olup,suiştimali tazminat ve ceza davası konusudur.
ALİMAR MAKİNA SAN. ve TİC. A.Ş. owns the sole property of this document. Copying, duplicating, adapting, or transmitting this document to third parties without the written permission of Alimar MAKİNA SAN. ve TİC. A.Ş. is legally forbidden. Any misuse is subject to penalties or legal punishment.

Copyright © ALİMAR MAKİNA SAN. ve TİC. AŞ.
Bu dokümanın tüm hakları ALİMAR MAKİNA SAN. ve TİC. AŞ.'ye aittir.ALİMAR MAKİNA SAN. ve TİC. AŞ.'nin izni olmaksızın kopyalanmas, yayınlanması,adapte edilmesi veya 3.şahıslara iletilmesi kanunen yasak olup,suistimali tazminat ve ceza davası konusudur.
ALİMAR MAKİNA SAN. ve TİC. A.Ş. owns the sole property of this document. Copying, duplicating, adapting, or transmitting this document to third parties without the written permission of Alimar MAKİNA SAN. ve TİC. A.Ş. is legally forbidden. Any misuse is subject to penalties or legal punishment.

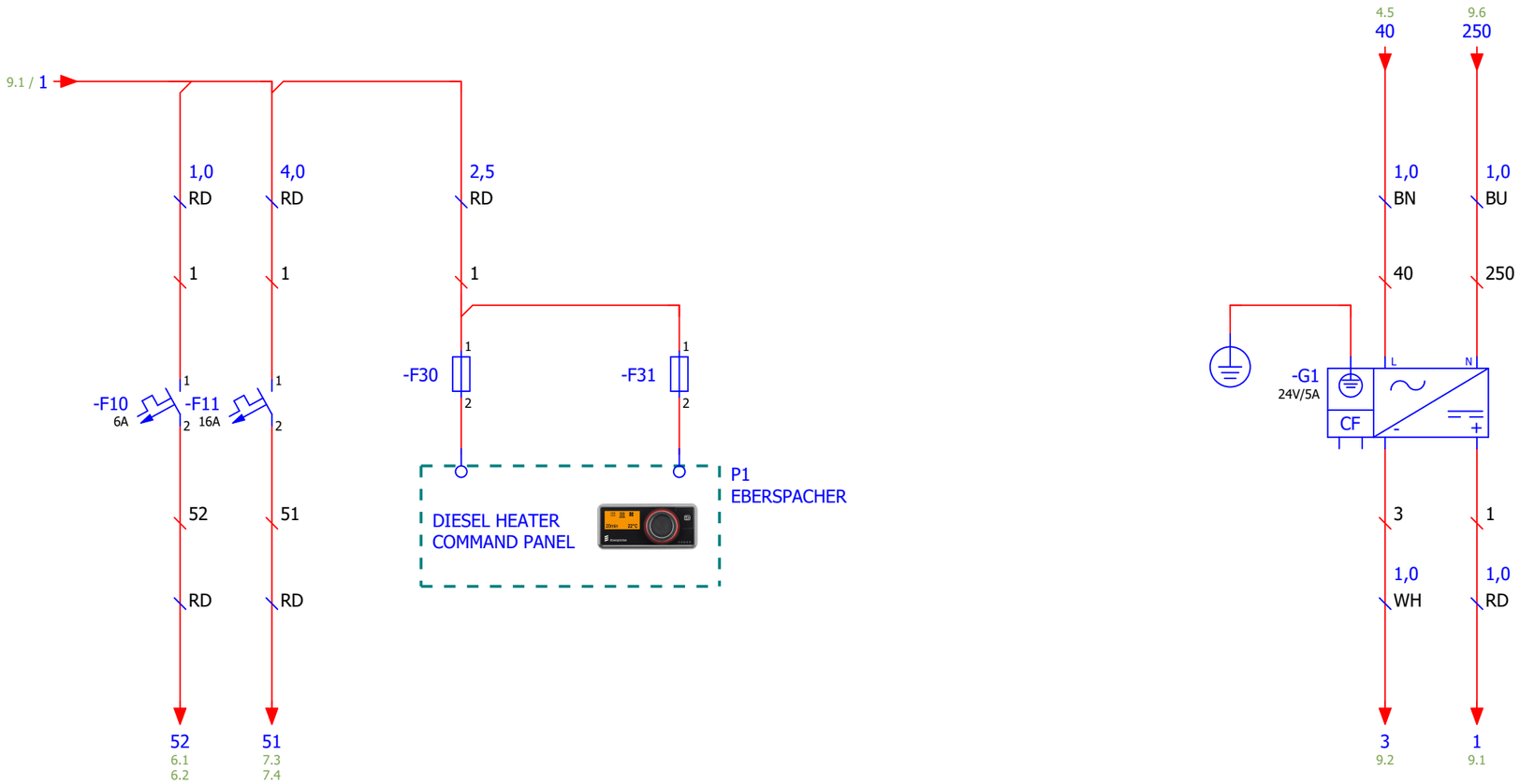


| | | | | | |
|---|---|---|---|---|---|
| alimar GENERATOR | **Çizen / Drawn** | Burak KOÇ | **Proje Açıklaması / Project Description** | **Rev. Açıklaması / Rev. Description** | **00** Yayın / Release |
| | **Kontrol / Checked** | Gürhan KARADELİ | 200 KVA SDEC OTOMATİK KABİNLİ JENERATÖR SETİ<br>200 KVA SDEC AUTOMATIC GENSET WITH CABINET | | |
| | **Onay / Approved** | Rıdvan KARABULUT | | | |
| | **Firma Adı ve Proje Adı / Company Name and Project Name** | | **Sayfa Açıklaması / Page Description** | **Yayın Tarihi / Release Date** | 13.08.2024 — Sayfa Bilgisi / Page Info |
| | AVESCO LITHUANIA UAB<br>- | | DC Voltaj Dağıtım - Şarj Redresörü<br>(DC Voltage Distribution - Charging Rectifier) | **Revizyon Tarihi / Revision Date** | - — Sayfa / Page 5 |
| | | | | **Çizim Numarası / Drawing Number** | ALM-CMPIL4AMF8-24026 — T.Sayfa / T. Page 13 |

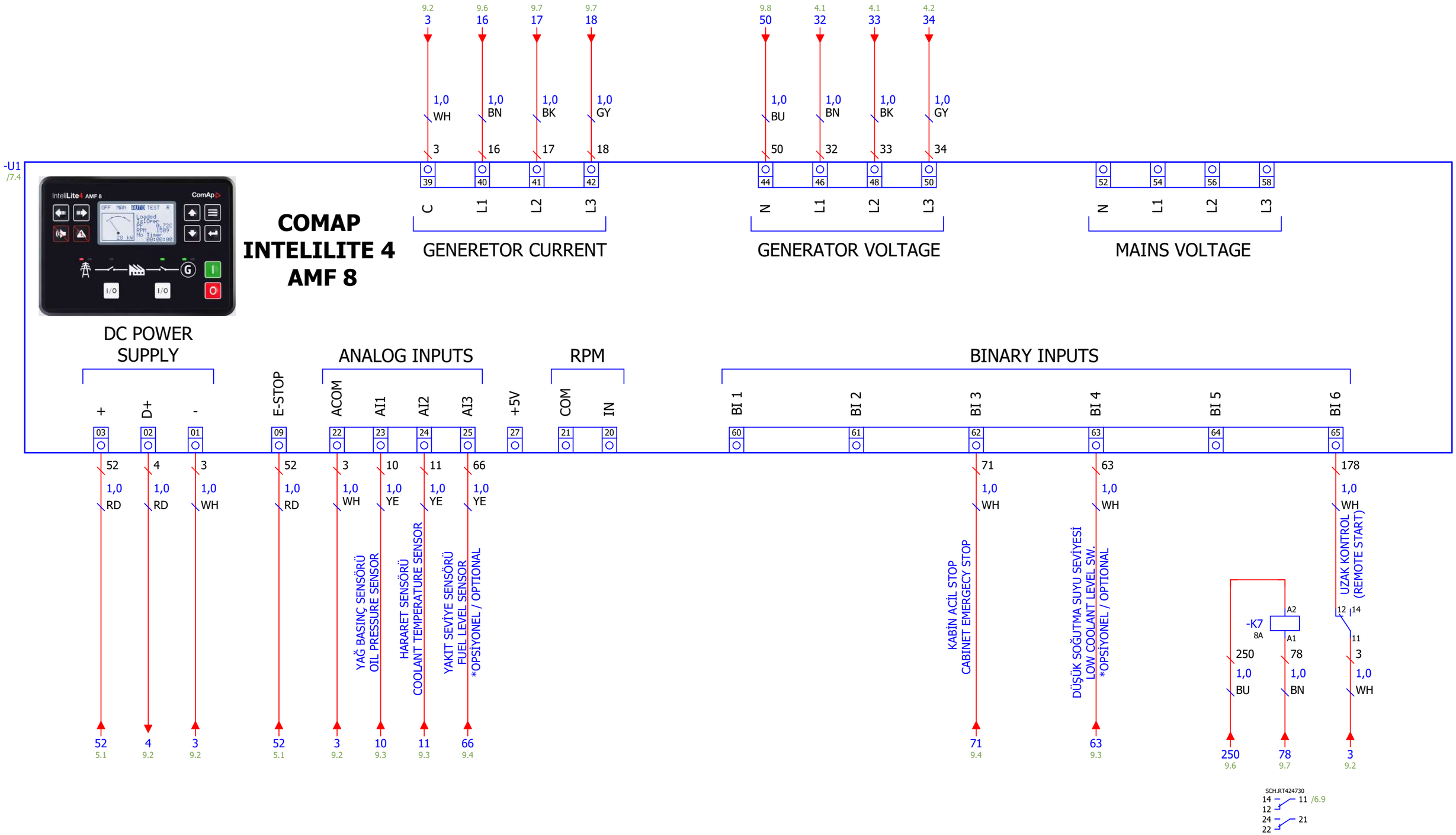


Copyright © ALİMAR MAKİNA SAN. ve TİC. AŞ.
Bu dokümanın tüm hakları ALİMAR MAKİNA SAN. ve TİC. AŞ.'ye aittir.ALİMAR MAKİNA SAN. ve TİC. AŞ.'nin izni olmaksızın kopyalanmas, yayınlanmas,adapte edilmesi veya 3.şahışlara iletilmesi kanunen yasak olup,suiştimali tazminat ve ceza davası konusudur.
ALİMAR MAKİNA SAN. ve TİC. A.Ş. owns the sole property of this document. Copying, duplicating, adapting, or transmitting this document to third parties without the written permission of Alimar MAKİNA SAN. ve TİC. A.Ş. is legally forbidden. Any misuse is subject to penalties or legal punishment.

| | | | |
|---|---|---|---|
| Çizen / Drawn | Burak KOÇ | Proje Açıklaması / Project Description | 200 KVA SDEC OTOMATİK KABİNLİ JENERATÖR SETİ<br>200 KVA SDEC AUTOMATIC GENSET WITH CABINET |
| Kontrol / Checked | Gürhan KARADELİ | | |
| Onay / Approved | Rıdvan KARABULUT | | |
| Firma Adı ve Proje Adı / Company Name and Project Name | | Sayfa Açıklaması / Page Description | |
| AVESCO LITHUANIA UAB<br>- | | Kontrol Ünitesi Girişleri<br>(Control Unit Inputs) | |

| | | | |
|---|---|---|---|
| Rev. Açıklaması<br>Rev. Description | 00 | Yayın<br>Release | |
| Yayın Tarihi / Release Date | 13.08.2024 | Sayfa Bilgisi / Page Info | |
| Revizyon Tarihi / Revision Date | - | Sayfa / Page | 6 |
| Çizim Numarası / Drawing Number | ALM-CMPIL4AMF8-24026 | T.Sayfa / T. Page | 13 |

Copyright © ALİMAR MAKİNA SAN. ve TİC. AŞ.
Bu dokümanın tüm hakları ALİMAR MAKİNA SAN. ve TİC. AŞ.'ye aittir.ALİMAR MAKİNA SAN. ve TİC. AŞ.'nin izni olmaksızın kopyalanmas, yayınlanmas,adapte edilmesi veya 3.şahışlara iletilmesi kanunen yasak olup,suistimali tazminat ve ceza davası konusudur.
ALİMAR MAKİNA SAN. ve TİC. A.Ş. owns the sole property of this document. Copying, duplicating, adapting, or transmitting this document to third parties without the written permission of Alimar MAKİNA SAN. ve TİC. A.Ş. is legally forbidden. Any misuse is subject to penalties or legal punishment.

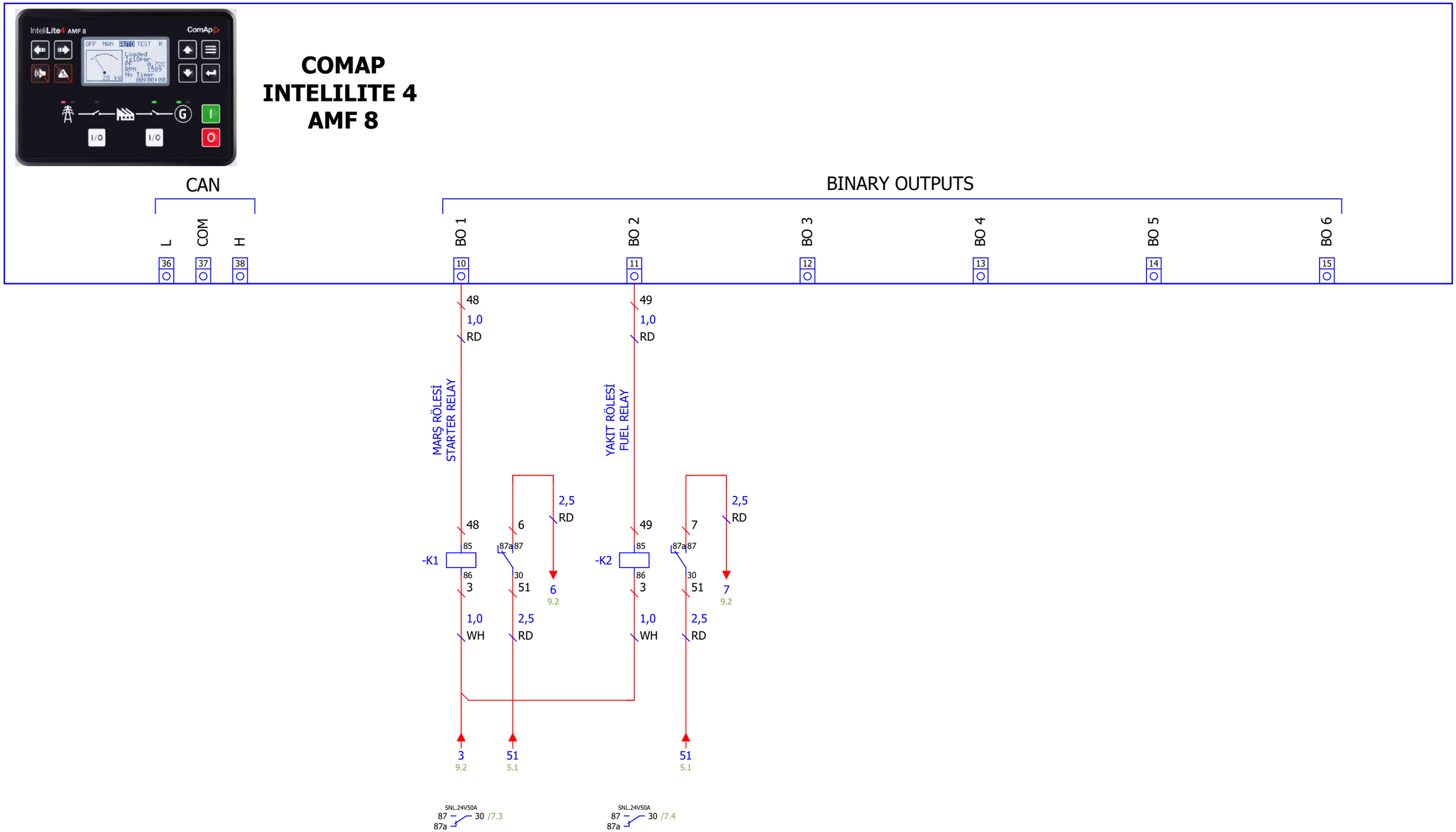


| | | | | | |
|---|---|---|---|---|---|
| alimar GENERATOR | Çizen / Drawn | Burak KOÇ | Proje Açıklaması / Project Description | Rev. Açıklaması / Rev. Description | 00 Yayın / Release |
| | Kontrol / Checked | Gürhan KARADELİ | 200 KVA SDEC OTOMATİK KABİNLİ JENERATÖR SETİ<br>200 KVA SDEC AUTOMATIC GENSET WITH CABINET | | |
| | Onay / Approved | Rıdvan KARABULUT | | | |
| | Firma Adı ve Proje Adı / Company Name and Project Name | | Sayfa Açıklaması / Page Description | Yayın Tarihi / Release Date | 13.08.2024 |
| | AVESCO LITHUANIA UAB<br>- | | Kontrol Ünitesi Çıkışları<br>(Control Unit Outputs) | Revizyon Tarihi / Revision Date | - |
| | | | | Çizim Numarası / Drawing Number | ALM-CMPIL4AMF8-24026 |

Sayfa Bilgisi / Page Info
Sayfa / Page 7
T.Sayfa / T. Page 13

Copyright © ALİMAR MAKİNA SAN. ve TİC. AŞ.
Bu dokümanın tüm hakları ALİMAR MAKİNA SAN. ve TİC. AŞ.'ye aittir.ALİMAR MAKİNA SAN. ve TİC. AŞ.'nin izni olmaksızın kopyalanması, yayınlanması,adapte edilmesi veya 3.şahışlara iletilmesi kanunen yasak olup,suiistimali tazminat ve ceza davası konusudur.
ALİMAR MAKİNA SAN. ve TİC. A.Ş. owns the sole property of this document. Copying, duplicating, adapting, or transmitting this document to third parties without the written permission of Alimar MAKİNA SAN. ve TİC. A.Ş. is legally forbidden. Any misuse is subject to penalties or legal punishment.

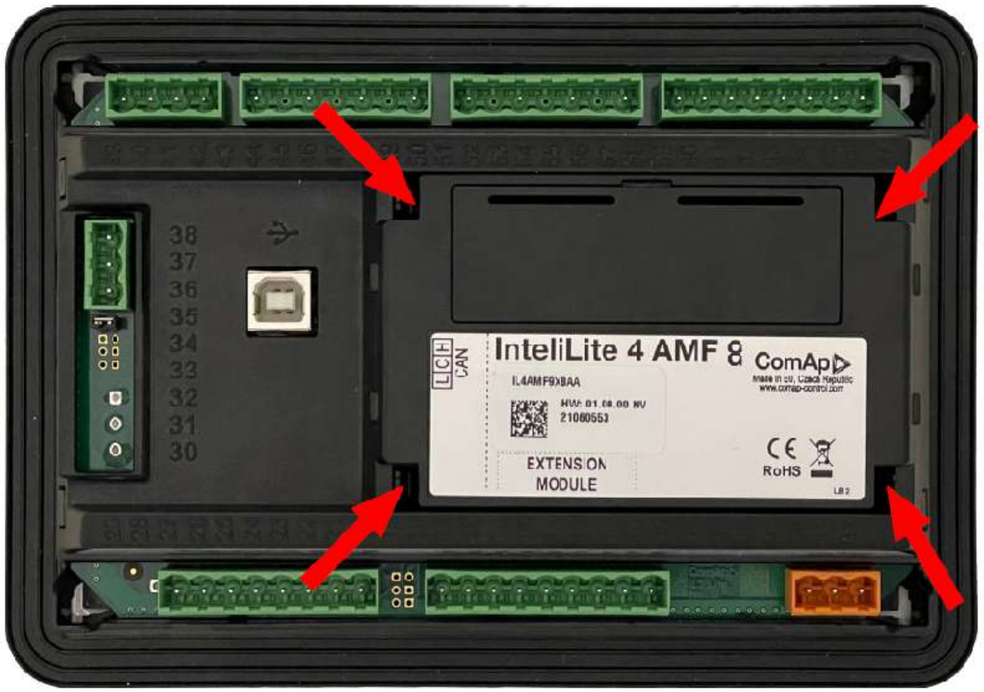

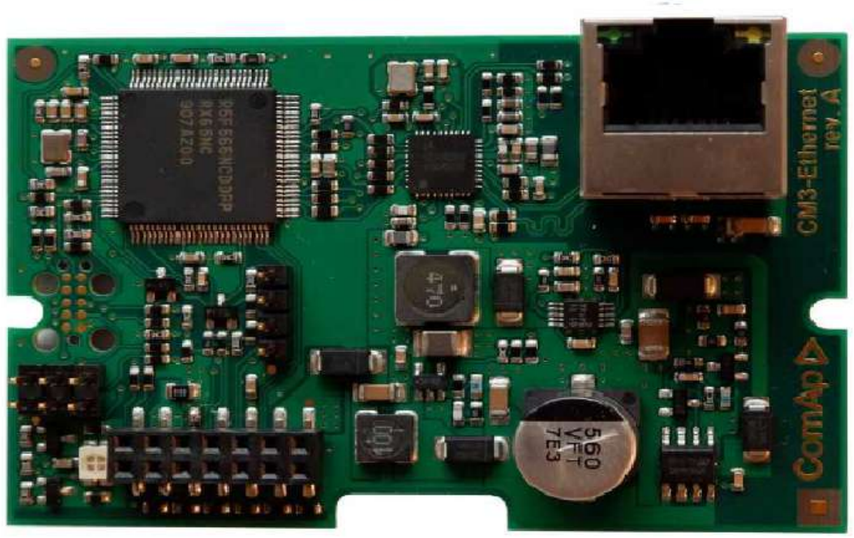


NOT: COMAP INTELLITE 4 AMF 8 PANEL ÜZERİNDE CM3 ETHERNET KARTINI TAKINIZ.
(NOTE: SET CM3 ETHERNET CARD ON COMAP INTELILITE 4 AMF 8 PANEL.)

| | | | | | |
|---|---|---|---|---|---|
| alimar GENERATOR | **Çizen / Drawn** | Burak KOÇ | **Proje Açıklaması / Project Description** | **Rev. Açıklaması / Rev. Description** | **00** Yayın / Release |
| | **Kontrol / Checked** | Gürhan KARADELİ | 200 KVA SDEC OTOMATİK KABİNLİ JENERATÖR SETİ<br>200 KVA SDEC AUTOMATIC GENSET WITH CABINET | | |
| | **Onay / Approved** | Rıdvan KARABULUT | | | |
| | **Firma Adı ve Proje Adı / Company Name and Project Name** | | **Sayfa Açıklaması / Page Description** | **Yayın Tarihi / Release Date** | 13.08.2024 |
| | AVESCO LITHUANIA UAB<br>- | | Kontrol Ünitesi Modül Bağlantılar<br>(Control Unite Modüle Connection) | **Revizyon Tarihi / Revision Date** | - |
| | | | | **Çizim Numarası / Drawing Number** | ALM-CMPIL4AMF8-24026 |

Sayfa Bilgisi / Page Info
Sayfa / Page 8
T.Sayfa / T. Page 13

Copyright © ALİMAR MAKİNA SAN. ve TİC. AŞ.
Bu dokümanın tüm hakları ALİMAR MAKİNA SAN. ve TİC. AŞ.'ye aittir.ALİMAR MAKİNA SAN. ve TİC. AŞ.'nin izni olmaksızın kopyalanmas, yayınlanmas,adapte edilmesi veya 3.şahışlara iletilmesi kanunen yasak olup,suistimali tazminat ve ceza davası konusudur.
ALİMAR MAKİNA SAN. ve TİC. A.Ş. owns the sole property of this document. Copying, duplicating, adapting, or transmitting this document to third parties without the written permission of Alimar MAKİNA SAN. ve TİC. A.Ş. is legally forbidden. Any misuse is subject to penalties or legal punishment.

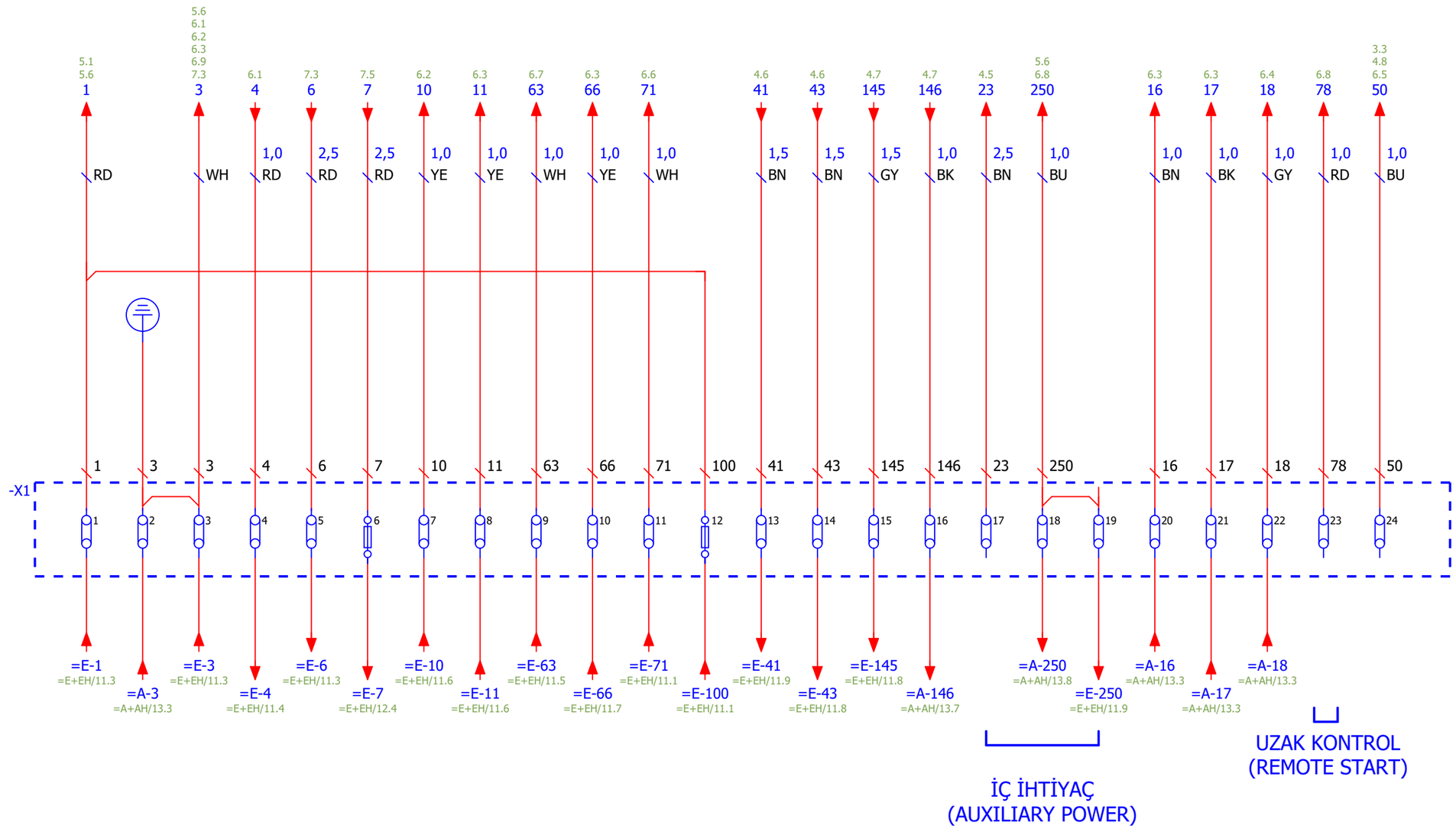


| | | | |
|---|---|---|---|
| alimar GENERATOR | Çizen / Drawn | Burak KOÇ | Proje Açıklaması / Project Description |
| | Kontrol / Checked | Gürhan KARADELİ | 200 KVA SDEC OTOMATİK KABİNLİ JENERATÖR SETİ<br>200 KVA SDEC AUTOMATIC GENSET WITH CABINET |
| | Onay / Approved | Rıdvan KARABULUT | |
| | Firma Adı ve Proje Adı / Company Name and Project Name | | Sayfa Açıklaması / Page Description |
| | AVESCO LITHUANIA UAB<br>- | | Kumanda Panosu Klemens Grubu Bağlantı Devresi<br>(Control Board Terminal Connection Circuits) |

| | | |
|---|---|---|
| Rev. Açıklaması / Rev. Description | 00 | Yayın / Release |
| Yayın Tarihi / Release Date | 13.08.2024 | Sayfa Bilgisi / Page Info |
| Revizyon Tarihi / Revision Date | - | Sayfa / Page 9 |
| Çizim Numarası / Drawing Number | ALM-CMPIL4AMF8-24026 | T.Sayfa / T. Page 13 |

Copyright © ALİMAR MAKİNA SAN. ve TİC. AŞ.
Bu dokümanın tüm hakları ALİMAR MAKİNA SAN. ve TİC. AŞ.'ye aittir.ALİMAR MAKİNA SAN. ve TİC. AŞ.'nin izni olmaksızın kopyalanmas, yayınlanması,adapte edilmesi veya 3.şahışlara iletilmesi kanunen yasak olup,suistimali tazminat ve ceza davası konusudur.
ALİMAR MAKİNA SAN. ve TİC. A.Ş. owns the sole property of this document. Copying, duplicating, adapting, or transmitting this document to third parties without the written permission of Alimar MAKİNA SAN. ve TİC. A.Ş. is legally forbidden. Any misuse is subject to penalties or legal punishment.

| | |
|---|---|
| 1 | AKÜ +DC BESLEME / BATTERY +DC SUPPLY |
| 3 | AKÜ -DC BESLEME / BATTERY -DC SUPPLY |
| 4 | ŞARJ ALTERNATÖR ÇIKIŞI / CHARGE ALTERNATOR OUTPUT |
| 6 | +DC MARŞ BESLEME / +DC STARTER SUPPLY |
| 7 | +DC YAKIT VALFİ BESLEME / +DC FUEL VALVE SUPPLY |
| 10 | MOTOR YAĞ BASINÇ SENSÖR GİRİŞİ / ENGINE OIL PRESSURE SENSOR INPUT |
| 11 | MOTOR HARARET SENSÖR GİRİŞİ / ENGINE TEMPERATURE SENSOR INPUT |
| 63 | SOĞUTUCU SU SEVİYESİ / COOLANT LEVEL LOW |
| 66 | YAKIT SEVİYE / FUEL LEVEL |
| 71 | KABİN ACİL DURDURMA GİRİŞİ / CABINET EMERGENCY STOP INPUT |
| 100 | KABİN AYDINLATMA +DC BESLEME / CABINET LIGHTING +DC SUPPLY |
| 41 | BLOK SUYU ISITICI BESLEME / COOLANT HEATER SUPPLY |
| 43 | KARTER ISITICI BESLEME / OIL PAN HEATER SUPPLY |
| 145 | YAKIT ISITICI BESLEME / FUEL HEATER SUPPLY |
| 146 | SARGI ISITICI BESLEME / WINDING HEATER SUPPLY |
| 23 | İÇ İHTİYAÇ BESLEME FAZI / AUXILIARY POWER SUPPLY PHASE |
| 250 | İÇ İHTİYAÇ BESLEME NÖTR / AUXILIARY POWER SUPPLY NEUTRAL |
| 16 | AKIM TRAFOSU U FAZI / CURRENT TRANSFORMER U PHASE |
| 17 | AKIM TRAFOSU V FAZI / CURRENT TRANSFORMER V PHASE |
| 18 | AKIM TRAFOSU W FAZI / CURRENT TRANSFORMER W PHASE |
| 78 | UZAK KONTROL BESLEME / REMOTE START SUPPLY |
| 50 | JENERATOR NÖTR REFERANSI / GENERATOR NEUTRAL REFERENCE |

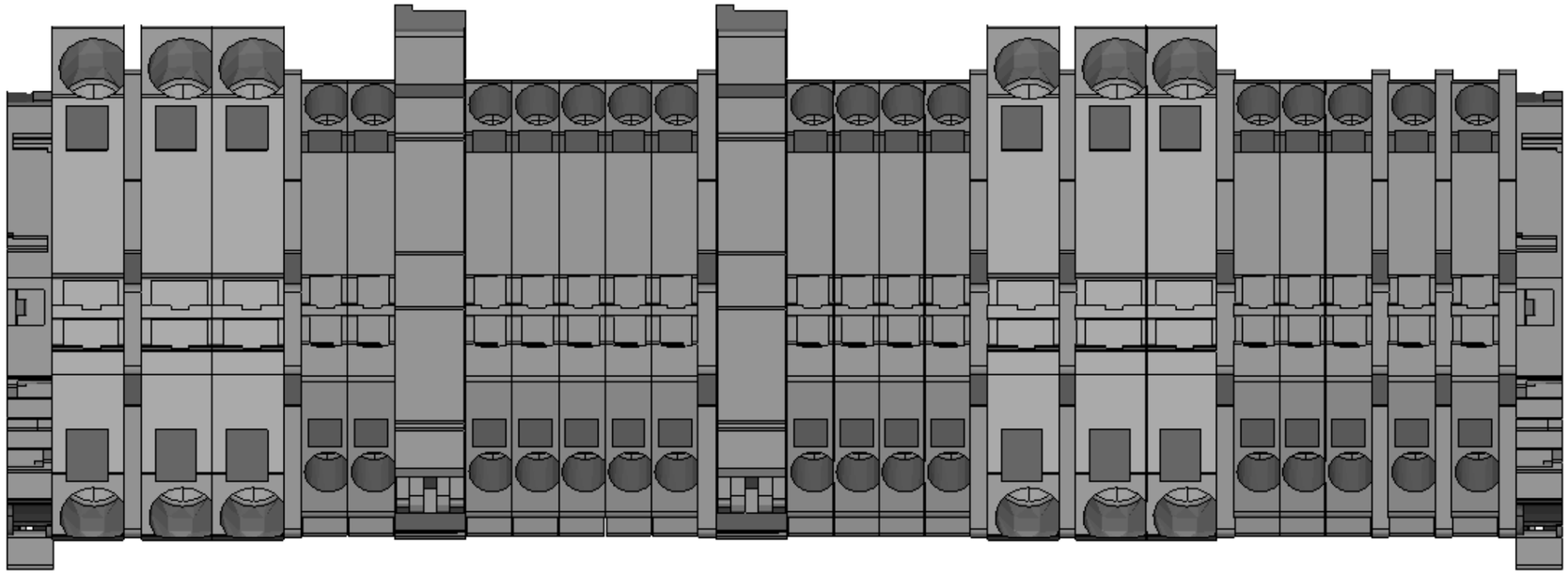

KABLO RENK KODLARI / CABLE COLOR CODES

| | | | |
|---|---|---|---|
| RD | KIRMIZI | RED |
| BU | MAVİ | BLUE |
| GY | GRİ | GREY |
| YE | SARI | YELLOW |
| BN | KAHVERENGİ | BROWN |
| BK | SİYAH | BLACK |
| GN | YEŞİL | GREEN |
| GNYE | YEŞİL-SARI | GREEN-YELLOW |
| WH | BEYAZ | WHITE |
| VT | MOR | VIOLET |
| OG | TURUNCU | ORANGE |
| TQ | TURKUAZ | TURQUOISE |
| PK | PEMBE | PINK |

alimar GENERATOR

| | |
|---|---|
| **Çizen / Drawn** | Burak KOÇ |
| **Kontrol / Checked** | Gürhan KARADELİ |
| **Onay / Approved** | Rıdvan KARABULUT |
| **Firma Adı ve Proje Adı / Company Name and Project Name** | AVESCO LITHUANIA UAB<br>- |

**Proje Açıklaması / Project Description**
200 KVA SDEC OTOMATİK KABİNLİ JENERATÖR SETİ
200 KVA SDEC AUTOMATIC GENSET WITH CABINET

**Sayfa Açıklaması / Page Description**
Klemens Listesi
(Terminal Strip)

| | | |
|---|---|---|
| **Rev. Açıklaması / Rev. Description** | **00** | Yayın / Release |
| | | |
| | | |

| | | | |
|---|---|---|---|
| **Yayın Tarihi / Release Date** | 13.08.2024 | Sayfa Bilgisi / Page Info | |
| **Revizyon Tarihi / Revision Date** | - | Sayfa / Page | 10 |
| **Çizim Numarası / Drawing Number** | ALM-CMPIL4AMF8-24026 | T.Sayfa / T. Page | 13 |

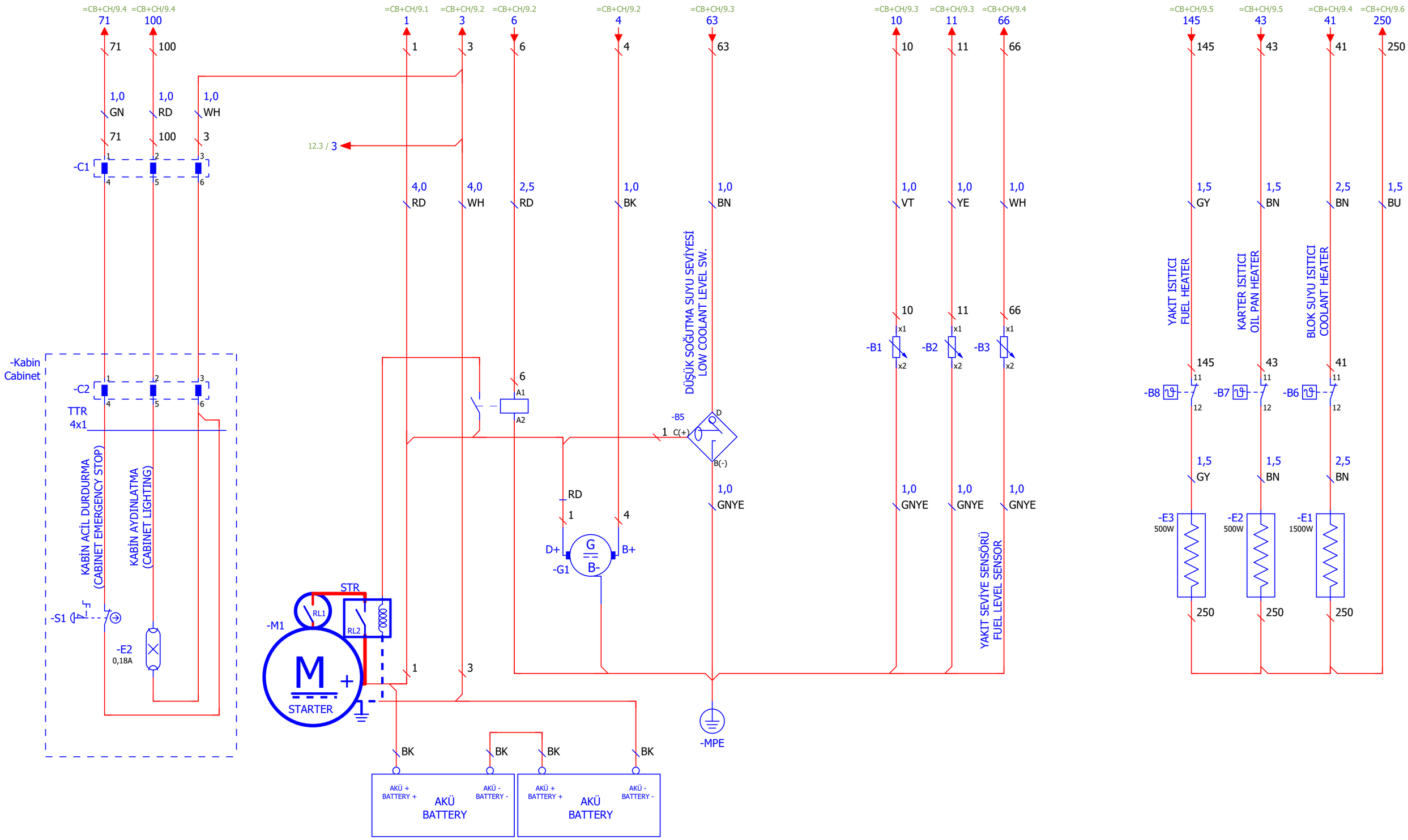


| | | | | | |
|---|---|---|---|---|---|
| alimar GENERATOR | Çizen / Drawn | Burak KOÇ | Proje Açıklaması / Project Description | Rev. Açıklaması / Rev. Description | 00 Yayın / Release |
| | Kontrol / Checked | Gürhan KARADELİ | 200 KVA SDEC OTOMATİK KABİNLİ JENERATÖR SETİ<br>200 KVA SDEC AUTOMATIC GENSET WITH CABINET | | |
| | Onay / Approved | Rıdvan KARABULUT | | | |
| | Firma Adı ve Proje Adı / Company Name and Project Name | | Sayfa Açıklaması / Page Description | Yayın Tarihi / Release Date: 13.08.2024 | Sayfa Bilgisi / Page Info |
| | AVESCO LITHUANIA UAB<br>- | | Motor Elektrik Bağlantı Devresi<br>(Engine Electrical Connection Circuits) | Revizyon Tarihi / Revision Date: - | Sayfa / Page 11 |
| | | | | Çizim Numarası / Drawing Number: ALM-CMPIL4AMF8-24026 | T.Sayfa / T. Page 13 |

Copyright © ALİMAR MAKİNA SAN. ve TİC. AŞ.
Bu dokümanın tüm hakları ALİMAR MAKİNA SAN. ve TİC. AŞ.'ye aittir.ALİMAR MAKİNA SAN. ve TİC. AŞ.'nin izni olmaksızın kopyalanmas, yayınlanmas,adapte edilmesi veya 3.şahıslara iletilmesi kanunen yasak olup,suistimali tazminat ve ceza davası konusudur.
ALİMAR MAKİNA SAN. ve TİC. A.Ş. owns the sole property of this document. Copying, duplicating, adapting, or transmitting this document to third parties without the written permission of Alimar MAKİNA SAN. ve TİC. A.Ş. is legally forbidden. Any misuse is subject to penalties or legal punishment.

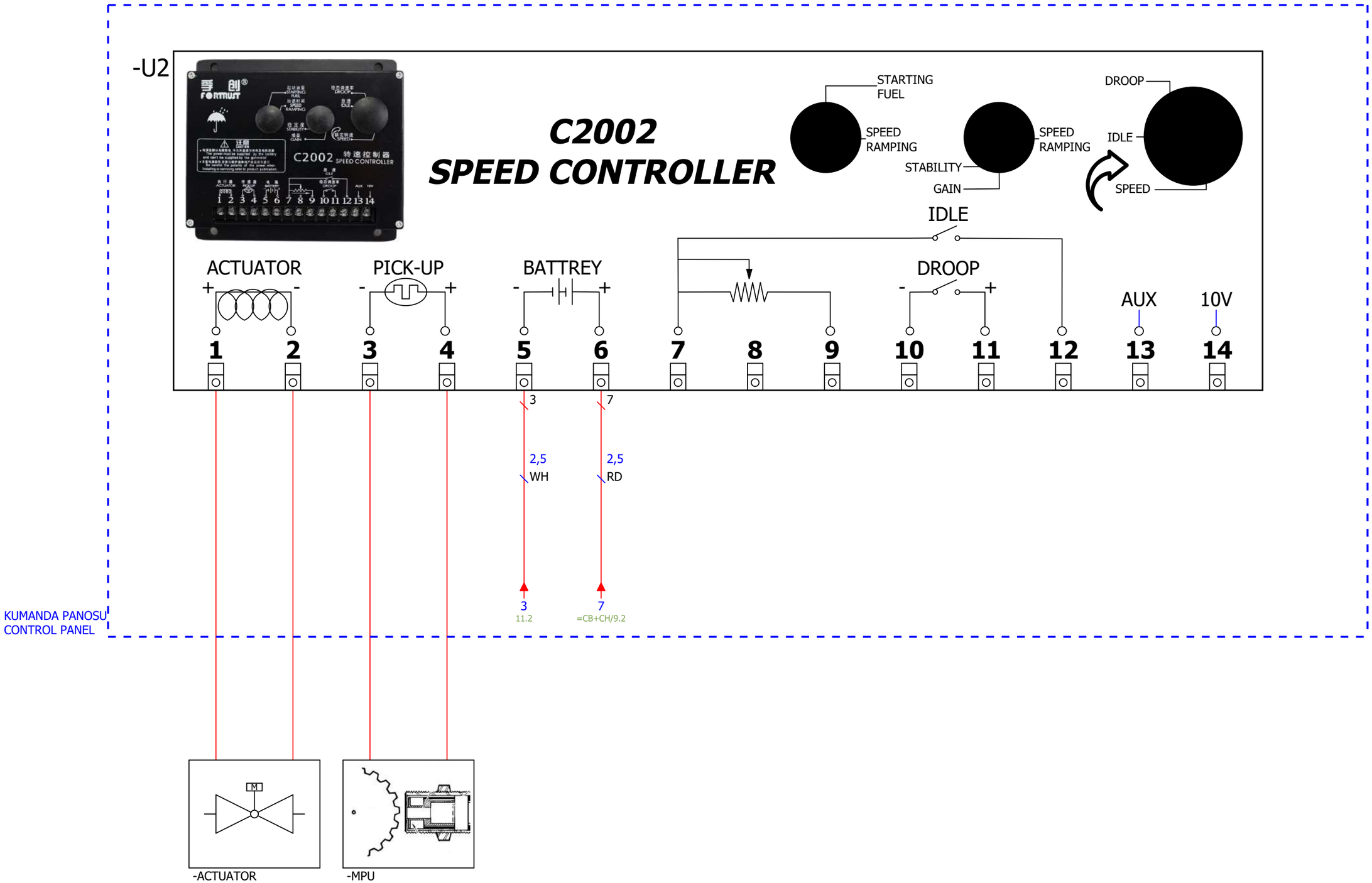


Copyright © ALİMAR MAKİNA SAN. ve TİC. AŞ.
Bu dokümanın tüm hakları ALİMAR MAKİNA SAN. ve TİC. AŞ.'ye aittir.ALİMAR MAKİNA SAN. ve TİC. AŞ.'nin izni olmaksızın kopyalanmas, yayınlanması,adapte edilmesi veya 3.şahışlara iletilmesi kanunen yasak olup,suiştimali tazminat ve ceza davasi konusudur.
ALİMAR MAKİNA SAN. ve TİC. A.Ş. owns the sole property of this document. Copying, duplicating, adapting, or transmitting this document to third parties without the written permission of Alimar MAKİNA SAN. ve TİC. A.Ş. is legally forbidden. Any misuse is subject to penalties or legal punishment.

| | | | | | | |
|---|---|---|---|---|---|---|
| alimar GENERATOR | **Çizen / Drawn** | Burak KOÇ | **Proje Açıklaması / Project Description** | **Rev. Açıklaması / Rev. Description** | **00** Yayın / Release | |
| | **Kontrol / Checked** | Gürhan KARADELİ | 200 KVA SDEC OTOMATİK KABİNLİ JENERATÖR SETİ<br>200 KVA SDEC AUTOMATIC GENSET WITH CABINET | | | |
| | **Onay / Approved** | Rıdvan KARABULUT | | | | |
| | **Firma Adı ve Proje Adı / Company Name and Project Name** | | **Sayfa Açıklaması / Page Description** | **Yayın Tarihi / Release Date** | 13.08.2024 | Sayfa Bilgisi / Page Info |
| | AVESCO LITHUANIA UAB<br>- | | Govarnör Bağlantı Şeması<br>Govarnor Connection Diagram | **Revizyon Tarihi / Revision Date** | - | Sayfa / Page 12 |
| | | | | **Çizim Numarası / Drawing Number** | ALM-CMPIL4AMF8-24026 | T.Sayfa / T. Page 13 |

Copyright © ALİMAR MAKİNA SAN. ve TİC. AŞ.
Bu dokümanın tüm hakları ALİMAR MAKİNA SAN. ve TİC. AŞ.'ye aittir.ALİMAR MAKİNA SAN. ve TİC. AŞ.'nin izni olmaksızın kopyalanmas, yayınlanmas,adapte edilmesi veya 3.şahışlara iletilmesi kanunen yasak olup,suiştimali tazminat ve ceza davası konusudur.
ALİMAR MAKİNA SAN. ve TİC. A.Ş. owns the sole property of this document. Copying, duplicating, adapting, or transmitting this document to third parties without the written permission of Alimar MAKİNA SAN. ve TİC. A.Ş. is legally forbidden. Any misuse is subject to penalties or legal punishment.

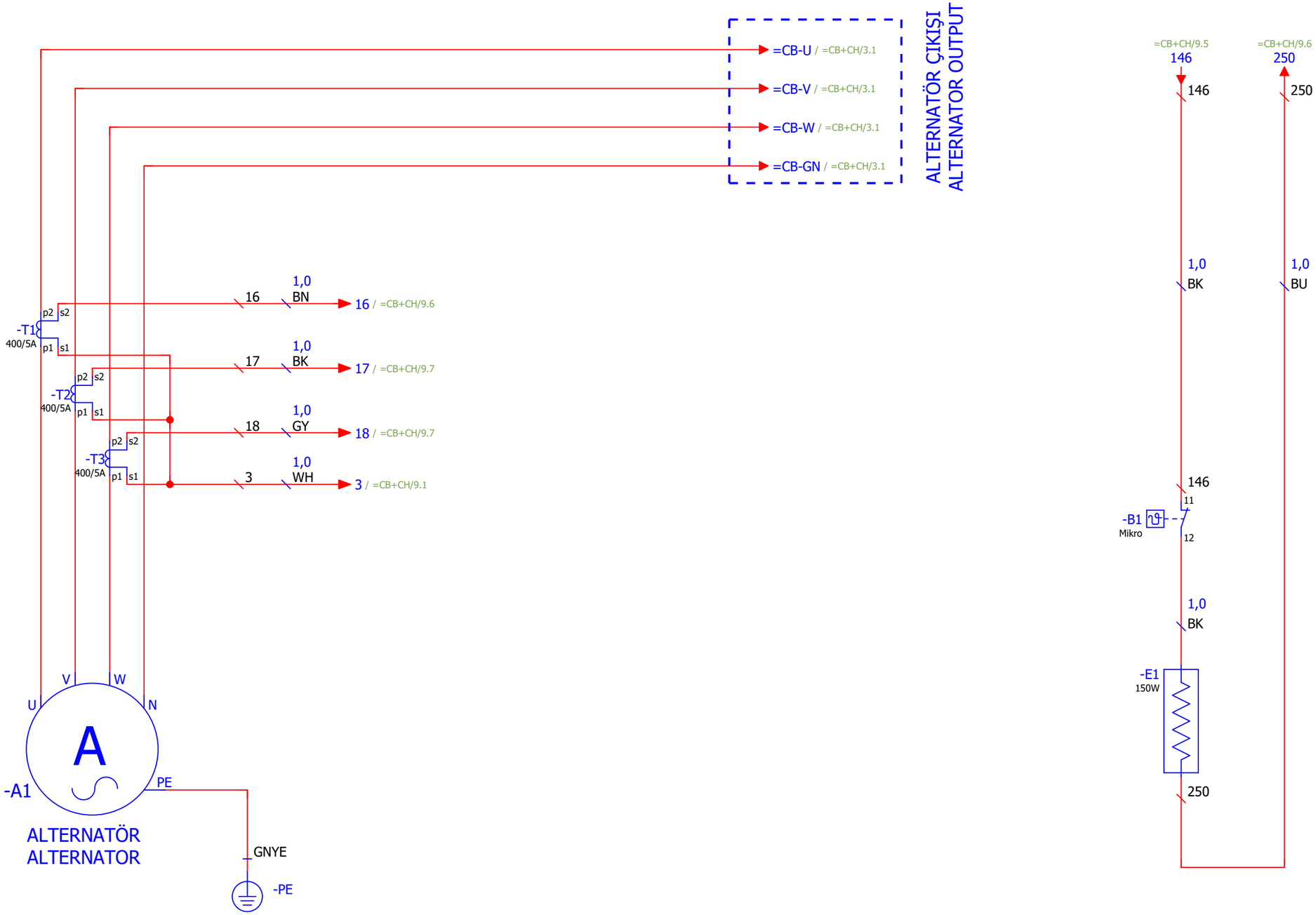


| | | | | | |
|---|---|---|---|---|---|
| alimar GENERATOR | Çizen / Drawn | Burak KOÇ | Proje Açıklaması / Project Description | Rev. Açıklaması / Rev. Description | 00 Yayın / Release |
| | Kontrol / Checked | Gürhan KARADELİ | 200 KVA SDEC OTOMATİK KABİNLİ JENERATÖR SETİ<br>200 KVA SDEC AUTOMATIC GENSET WITH CABINET | | |
| | Onay / Approved | Rıdvan KARABULUT | | | |
| | Firma Adı ve Proje Adı / Company Name and Project Name | | Sayfa Açıklaması / Page Description | Yayın Tarihi / Release Date | 13.08.2024 |
| | AVESCO LITHUANIA UAB<br>- | | Alternatör Elektrik Bağlantı Devresi<br>(Alternator Electrical Connection Circuits) | Revizyon Tarihi / Revision Date | - |
| | | | | Çizim Numarası / Drawing Number | ALM-CMPIL4AMF8-24026 |

Sayfa Bilgisi / Page Info
Sayfa / Page 13
T.Sayfa / T. Page 13

alimar GENERATOR

| NO | INFORMATION | TYPE | MANUFACTURER | MARKING IN SCHEME | LOCATION |
|---|---|---|---|---|---|
| 1 | Automatic Control Panel | Intelilite 4 AMF 8 | Comap | U1 | BOARD |
| 2 | Automatic Control Panel Module | CM3 Ethernet | Comap | U1/1 | |
| 3 | Emergency Button | B200EE | Emas | S1 | |
| 4 | Relay | RT424730 | Schrack | K7 | |
| 5 | Relay | SR1256 | Sanel | K1, K2 | |
| 6 | MCCB 25A | CSE1N125FMU3 P25A | C&S | Q0 | |
| 7 | Automatic Circuits Breaker 4A | S201-C4 | ABB | F5, F6, F7, F8, F9 | |
| 8 | Automatic Circuits Breaker 6A | BMS311C06 | ABB | F1, F2, F3, F4, F10 | |
| 9 | Automatic Circuits Breaker 16A | BMS311C16 | ABB | F11 | |
| 10 | Battery Charge Rectifier 12V 5A | EBC1205 | Enko | G1 | |
| 11 | Terminal Block | ZK2.5 | TE / ENTRELEC | X1:4,5,6,7,8,9,10,11,13,14,15,16,20, 21,22,23,24 | |
| 12 | Terminal Block | ZK6 | TE / ENTRELEC | X1:1,2,3,17,18,19 | |
| 13 | Terminal Block | ZS4-SF1 | TE / ENTRELEC | X1:12 | |
| 14 | Diesel Heater | D2L | Eberspacher | P1 | |
| 15 | Board Heater | MPHT15 | Plastim | E1 | |
| 16 | Board Heater Thermostad | KTO-011 | Gwest | B1 | |
| 17 | Diesel Heater Fuse | 5A | Eberspacher | F30 | |
| 18 | Diesel Heater Fuse | 25A | Eberspacher | F31 | |
| 19 | Cabinet Lighting | MLB30 | Elektronad | E1 | CABINET |
| 20 | Coolant Heater | 220V-500w | Inowarm | E1 | DIESEL |
| 21 | Oil Pan Heater | 220V-500w-PL | Inowarm | E2 | |
| 22 | Fuel Heater | 220V-500w | Inowarm | E3 | |
| 23 | Coolant Heater Thermostad | TSD00705 | Cotherm | B6 | |
| 24 | Oil Pan Heater Thermostad | KSD301 | CQC | B7 | |
| 25 | Fuel Heater Thermostad | TSD00705 | Cotherm | B8 | |
| 26 | Engine Oil Pressure Sensor | 0-10bar | Original | B1 | |
| 27 | Engine Temperature Sensor | 40-120C | Original | B2 | |
| 28 | Fuel Level Sensor | 0-180ohm | Ölçüsan | B3 | |
| 29 | Coolant Level Sensor | EcasE | Ensim | B5 | |
| 30 | Fuel Valve | Fuel Type | Original | Y | |
| 31 | Engine Battery | Lead Acid | İnci | BATTERY | |

**Alimar Makina Sanayi ve Ticaret A.Ş.**

**Genel Müdürlük**
Alimar Ticaret Merkezi Uzayçağı Bulvarı
1432. Sk. No: 2/1 06374 Ostim OSB Yenimahalle/ANKARA
T. +90 312 354 59 48 (pbx)
F. +90 312 354 50 45

**Fabrika**
Organize Sanayi Bölgesi 1. Cadde No:18
10100 Altıeylül / Balıkesir
T. +90 266 290 80 10 (pbx)
F. +90 266 246 54 68

www.alimar.com.tr | info@alimar.com.tr |

| | | | | | |
|---|---|---|---|---|---|
| 32 | Engine Starter | - | Original | M1 | |
| 33 | 1. Phase Current Transformer | A20MN | Entes | T1 | ALTERNATOR |
| 34 | 2. Phase Current Transformer | A20MN | Entes | T2 | |
| 35 | 3. Phase Current Transformer | A20MN | Entes | T3 | |
| 36 | Winding Heater Thermostad | - | Leroy Somer Original | B1 | |
| 37 | Winding Heater | - | Leroy Somer Original | E1 | |

## List of All Alarm and Trip Set Points

| Number | Description | Set Value | |
|---|---|---|---|
| | | Alarm | Trip / Shutdown |
| 1 | Generator Under Frequency | | 42,5 Hz |
| 2 | Generator Over Frequency | | 55 Hz |
| 3 | Generator Under Voltage | | 280 V |
| 4 | Generator Over Voltage | | 440 V |
| 5 | Generator Over Current | | 288 A |
| 6 | Generator Over Load | | 176 KW |
| 7 | Mains Under Frequency | | 49 Hz |
| 8 | Mains Over Frequency | | 49 Hz |
| 9 | Mains Under Voltage | | 240 V |
| 10 | Mains Over Voltage | | 440 V |
| 11 | Generator Under Speed | | 1275 RPM |
| 12 | Generator Over Speed | | 1650 RPM |
| 13 | Generator Battery Under Voltage | | 18 VDC |
| 14 | Generator Battery Over Voltage | | 31 VDC |
| 15 | Generator Maintenance | | 250 HRS |
| 16 | Oil Pressure | 1.5 Bar | 1 Bar |
| 17 | Engine Temperature | 100 $^{o}$C | 105 $^{o}$C |

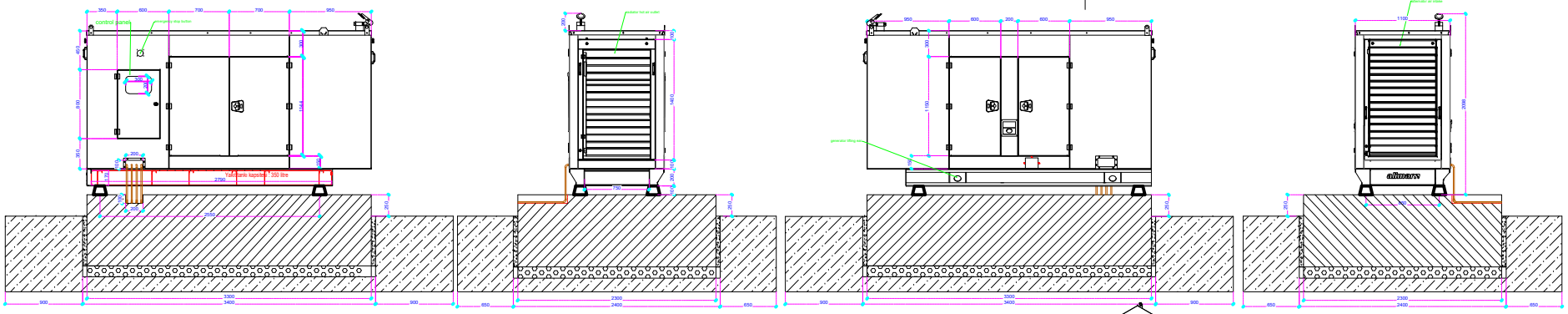


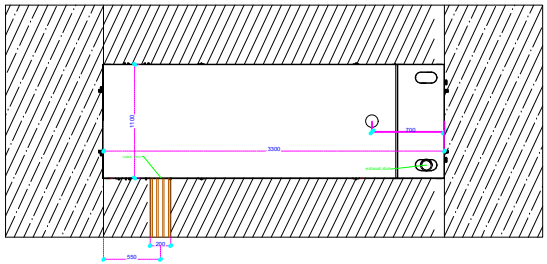

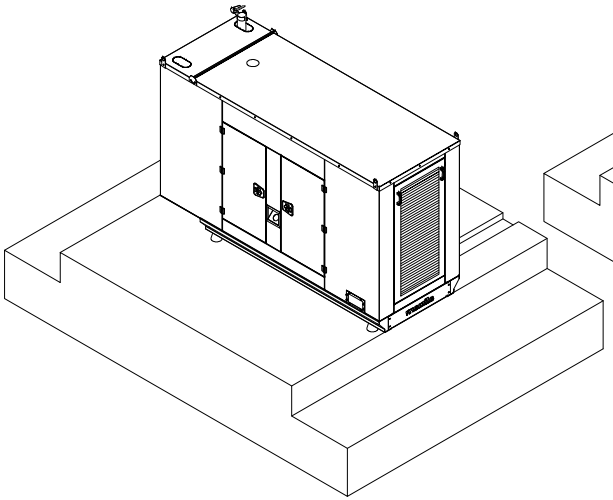

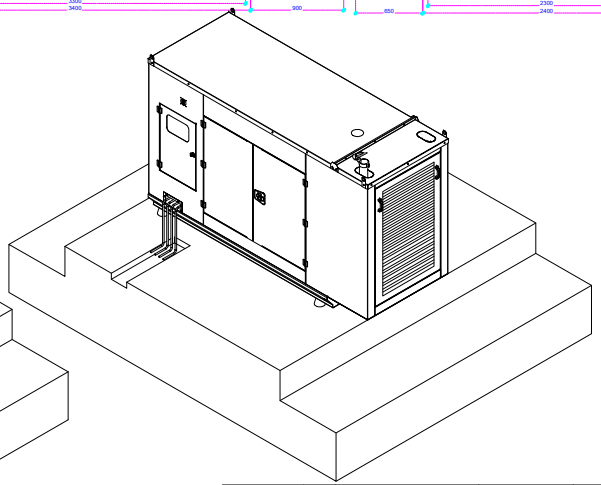

Bu projenin tüm hakları ALİMAR MAKİNA SAN. ve TİC. AŞ.'ye aittir. İzinsiz kullanılamaz çoğaltılamaz.

| Revizyon Açıklaması Rev.Description | | | Çizen-Drawn | Kontrol / Checked | Onay / Approved |
|---|---|---|---|---|---|
| | 0.2 | | B.DURAK | Y.ERGEN | R.KARABULUT |
| | 0.1 | | | | |
| | 0.0 | | Açıklama / Description | | |

| | |
|---|---|
| Rev.Tarihi / Rev.date | |
| Rev.yapan / Rev.By | |
| Stok Kodu / Stok Code | |
| Parça Adı / Project Name | ALMSD 220KVA |

alimar

| | | | | | | |
|---|---|---|---|---|---|---|
| Ölçek / Scale | 1:1 | Boya / Color | Malzeme / Material | Çizim No / Drawing- No | Revizyon / Revision | Doküman / Document |
| Ağırlık / Weight | | | | | | No / Number: PRSD 06 F 28 |
| | | Boya Kalınlığı / Color Thickness | | | | Y.Tarihi / Date: 7.03.2022 |
| Boyut / Size | A3 | | | | | Revizyon / Rev: 00 |
| | | | | | | Sayfa / Page: 1 |

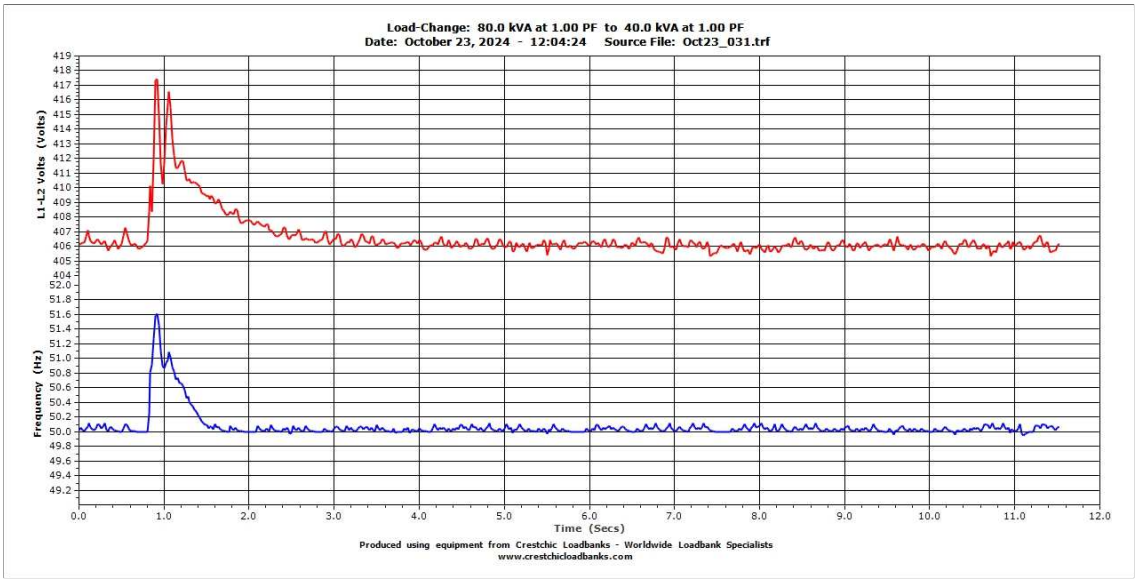
Load-Change: 80.0 kVA at 1.00 PF to 40.0 kVA at 1.00 PF
Date: October 23, 2024 - 12:04:24 Source File: Oct23_031.trf
L1-L2 Volts (Volts)
Frequency (Hz)
Time (Secs)
Produced using equipment from Crestchic Loadbanks - Worldwide Loadbank Specialists
www.crestchicloadbanks.com

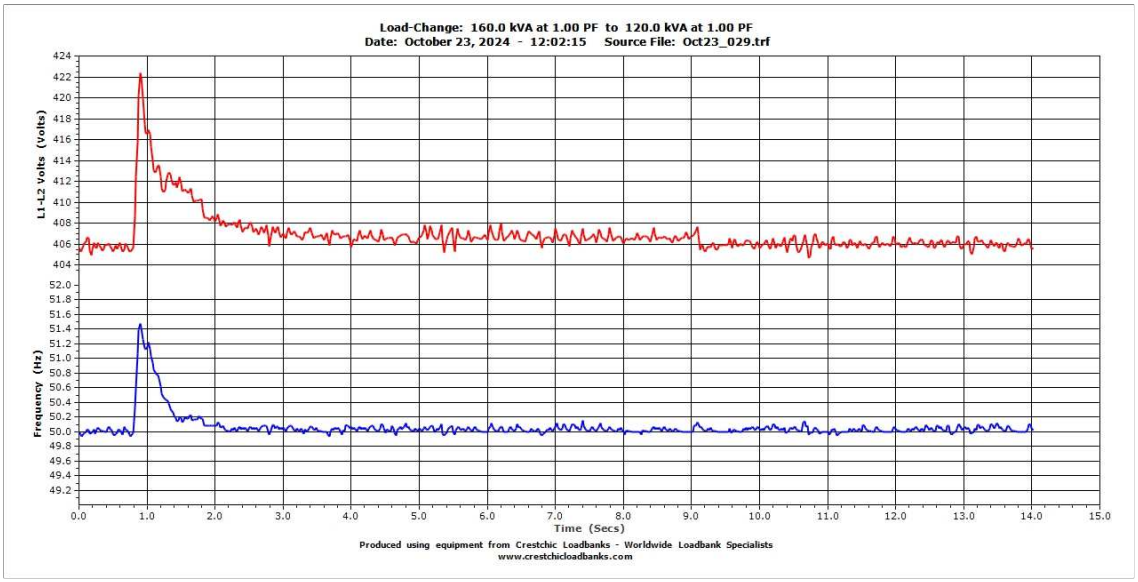
Load-Change: 160.0 kVA at 1.00 PF to 120.0 kVA at 1.00 PF
Date: October 23, 2024 - 12:02:15 Source File: Oct23_029.trf
L1-L2 Volts (Volts)
Frequency (Hz)
Time (Secs)
Produced using equipment from Crestchic Loadbanks - Worldwide Loadbank Specialists
www.crestchicloadbanks.com

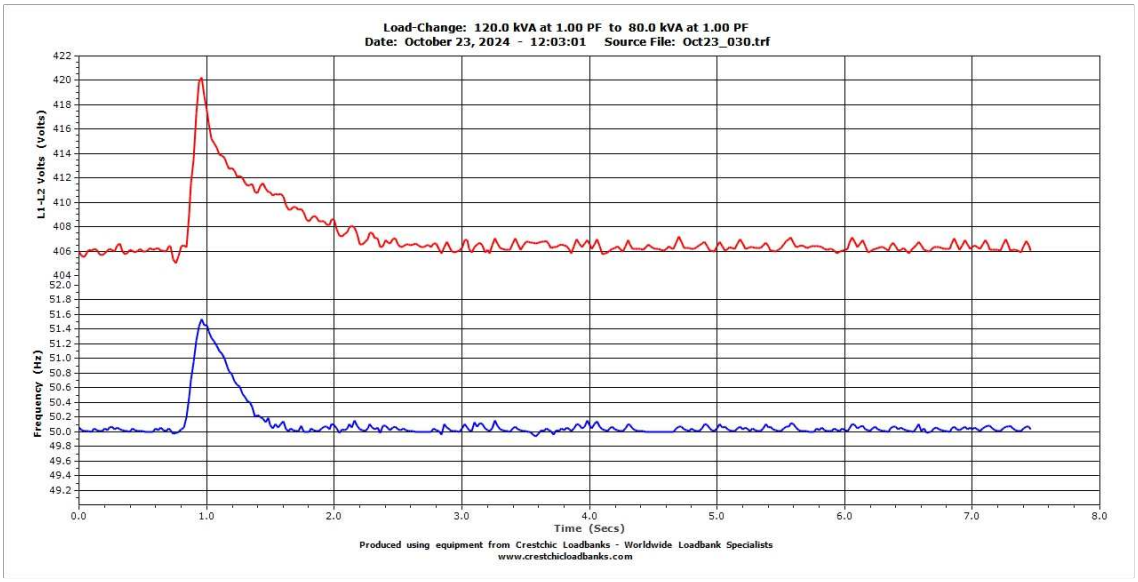
Load-Change: 120.0 kVA at 1.00 PF to 80.0 kVA at 1.00 PF
Date: October 23, 2024 - 12:03:01 Source File: Oct23_030.trf
L1-L2 Volts (Volts)
Frequency (Hz)
Time (Secs)
Produced using equipment from Crestchic Loadbanks - Worldwide Loadbank Specialists
www.crestchicloadbanks.com

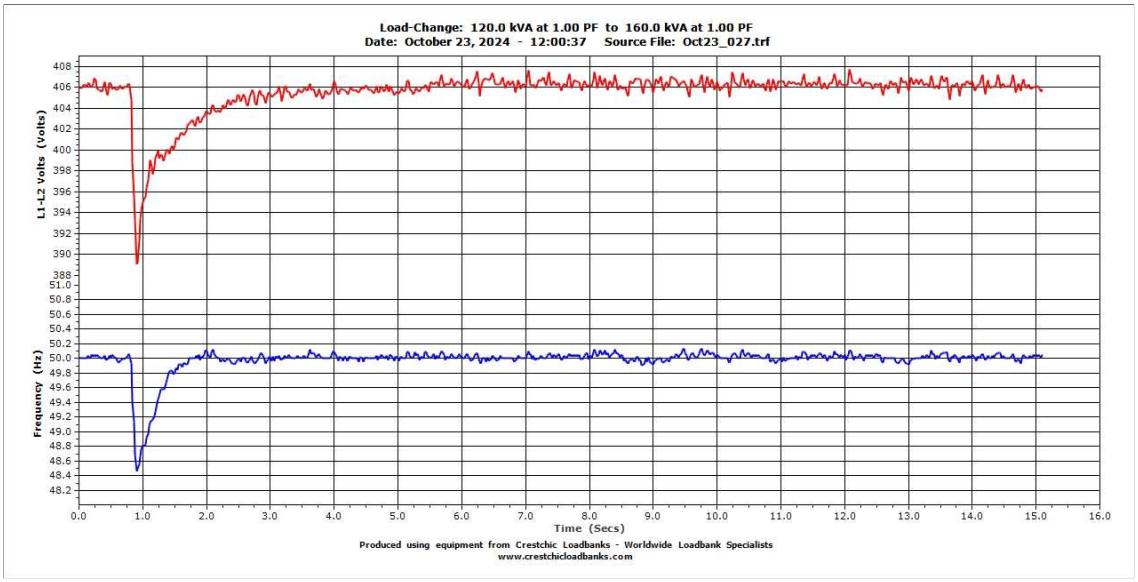
Load-Change: 120.0 kVA at 1.00 PF to 160.0 kVA at 1.00 PF
Date: October 23, 2024 - 12:00:37 Source File: Oct23_027.trf
L1-L2 Volts (Volts)
Frequency (Hz)
Time (Secs)
Produced using equipment from Crestchic Loadbanks - Worldwide Loadbank Specialists
www.crestchicloadbanks.com

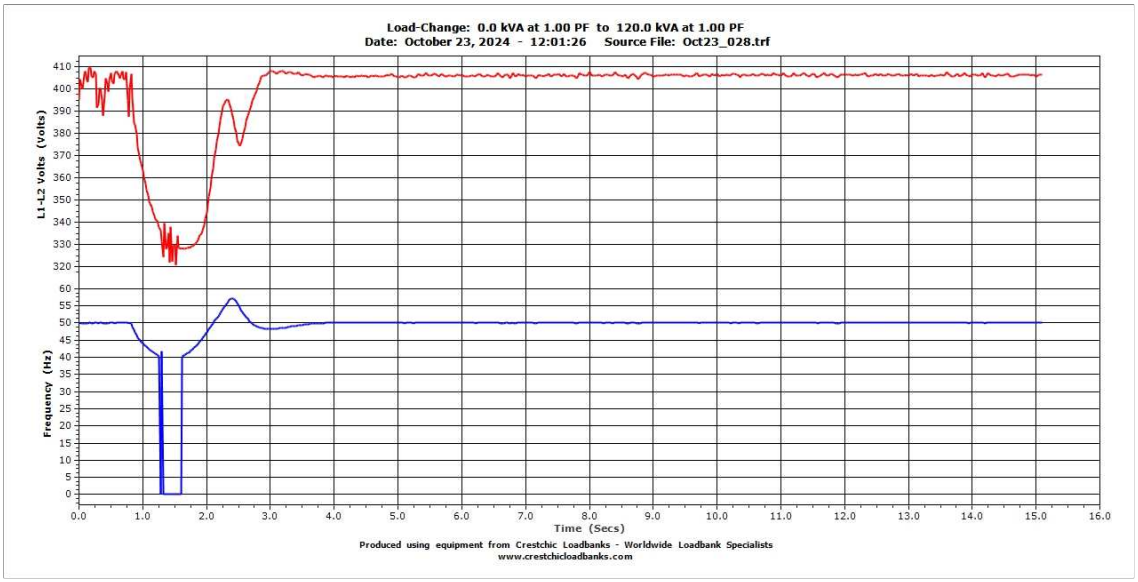
Load-Change: 0.0 kVA at 1.00 PF to 120.0 kVA at 1.00 PF
Date: October 23, 2024 - 12:01:26 Source File: Oct23_028.trf
L1-L2 Volts (Volts)
Frequency (Hz)
Time (Secs)
Produced using equipment from Crestchic Loadbanks - Worldwide Loadbank Specialists
www.crestchicloadbanks.com

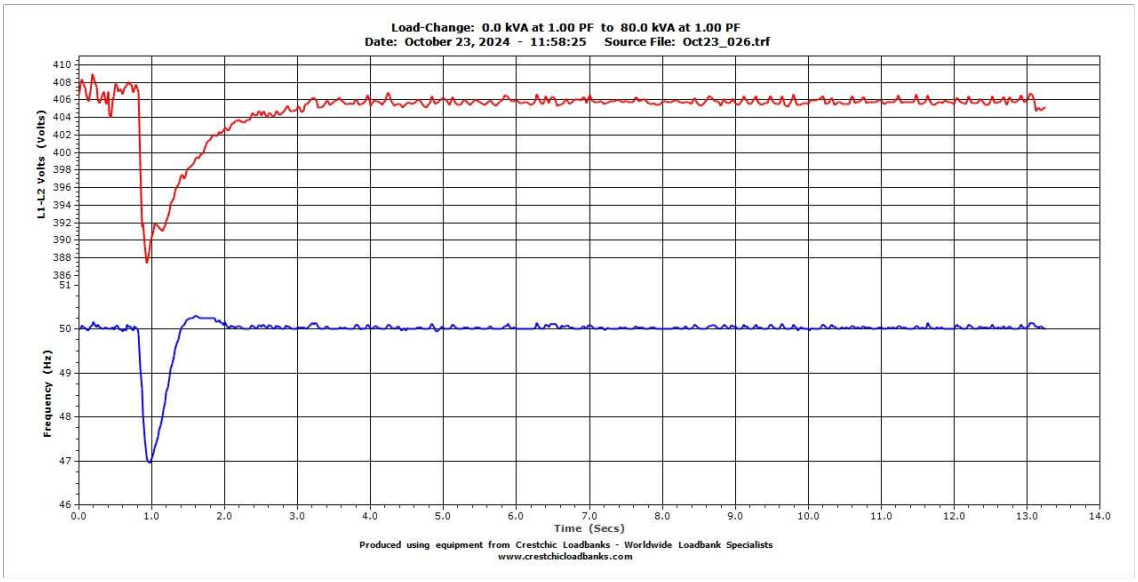
Load-Change: 0.0 kVA at 1.00 PF to 80.0 kVA at 1.00 PF
Date: October 23, 2024 - 11:58:25 Source File: Oct23_026.trf
L1-L2 Volts (Volts)
Frequency (Hz)
Time (Secs)
Produced using equipment from Crestchic Loadbanks - Worldwide Loadbank Specialists
www.crestchicloadbanks.com